VLAKKE HIJSHULS EN HIJSHULS MET VLAK UITEINDE

De vlakke hijshulzen en de hijshulzen met een vlak uiteinde zijn economische oplossingen en geschikt voor dunne betonelementen, aangezien het lange uiteinde, de staart, een uitstekende verankering biedt. De wapeningsstaart is belangrijk en moet worden geïnstalleerd zoals weergegeven in de volgende afbeeldingen. De vlakke hijshulzen zijn gemaakt van staal S355JO verzinkt of van roestvast staal AISI 316Ti (SS4); de hijshulzen met vlak uiteinde zijn gemaakt van verzinkt staalbuis S355JO**. Deze hulzen zijn bestemd voor hijsen en mogen niet worden verward met bevestigingshulzen.** De voorgestelde veilige werklasten zijn na toepassing van een veiligheidsfactor op testbelastingen: c=2 voor 15 MPa beton en c=3 voor staal. Deze ankers zijn niet ontworpen voor kantelen.

VLAKKE HIJSHULS HSB

Dit zijn vlakke hijshulzen vervaardigd uit een ronde S355JO gegalvaniseerde stalen staaf of van roestvast staal (W 1.4571), zonder kunststof stopper.

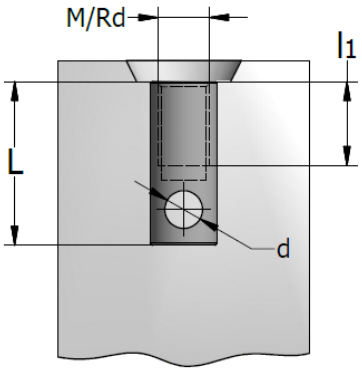

HSB-M	Productnr.		Schroefdraad	Belastinggroep f_{cu}> 15 MPa	Totale lengte L	D	l_1	d
	Verzinking	Roestvast staal SS4	M	[t]	[mm]	[mm]	[mm]	[mm]
HSB-M12x40	45867	45237	12	0,5	40	17	22	8
HSB-M16x54	45868	45238	16	1,2	54	22	27	13
HSB-M20x69	45869	45239	20	2,0	69	27	35	15
HSB-M24x78	45870	45240	24	2,5	78	32	40	18
HSB-M30x105	45871	45241	30	4,0	105	39	55	22
HSB-M36x125	45884	45883	36	6,3	125	47	65	27
HSB-M42x145	45886	45885	42	8,0	145	55	78	32
HSB-M52x195	45888	45887	52	12,5	195	68	100	40

HSB-Rd	Productnr.		Schroefdraad	Belastinggroep f_{cu}> 15 MPa	Totale Lengte L	D	l_1	d
	Verzinking	Roestvast staal SS4	Rd	[t]	[mm]	[mm]	[mm]	[mm]
HSB-Rd12x40	45872	45221	12	0,5	40	17	22	8
HSB-Rd16x54	45873	45222	16	1,2	54	22	27	13
HSB-Rd20x69	45874	45223	20	2,0	69	27	35	15
HSB-Rd24x78	45875	45224	24	2,5	78	32	40	18
HSB-Rd30x105	45876	45225	30	4,0	105	39	55	22
HSB-Rd36x125	45878	45877	36	6,3	125	47	65	27
HSB-Rd42x145	45880	45879	42	8,0	145	55	78	32
HSB-Rd52x195	45882	45881	52	12,5	195	68	100	40